SÈCHE-LINGE PROFESSIONNEL 8 KG, POMPE À CHALEUR, TITANIUM

ASKO PROFESSIONAL

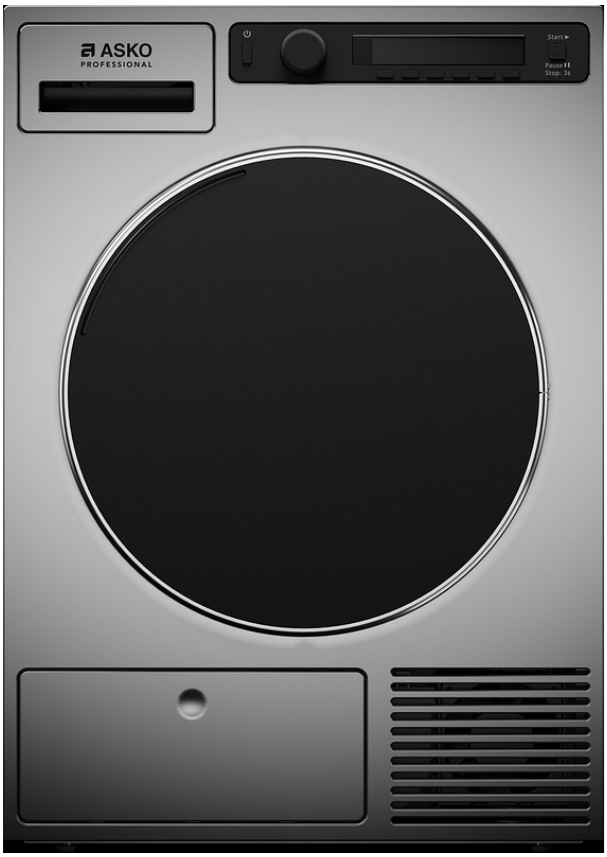

- Capacité 8 kg.
- Sèche-linge pompe à chaleur
- Cuve en inox.
- Tambour inox Soft Drum™ : Les alvéoles circulaires dans le tambour ont un effet d'amortisseur qui réduit l'usure des textiles.
- Programmateur avec écran TFT EasyControl™ : 17 programmes dont : Extra sec auto / Sec auto normal / Normal auto / Repassage manuel / Séchage mixte. 25 langues.
- Système Butterfly™ : détend les fibres en formant un 8 grâce aux aubes Air Lift™. Permet un séchage au cœur du linge, empêche le tassement des vêtements et permet un séchage en douceur pour ne pas abimer les vêtements.
- Capteur d'humidité automatique SensiDry™.
- Les sèche-linge ASKO sont dotés d'un ensemble de filtres qui empêchent les peluches de pénétrer dans l'appareil pour éviter de prolonger la durée de séchage et occasionner des problèmes.
- Les machines sont conformes à la directive machines 2006/42 CE autorisant leur utilisation dans un cadre professionnel.

Sèche-linge professionnel - réf. : TDC1481H.T

AVANTAGES PRODUITS

Nos machines sont conformes à la directive machines 2006/42 CE autorisant leur utilisation dans un cadre professionnel.

MODÈLE(S) DISPONIBLE(S)

Code Article	Référence
135970	TDC1481H.T

ACCESSOIRES

Code article	Référence	Désignation
135751	HPL830SPRO	Socle de réhausse pour lave-linge/sèche-linge 8/9kg
135753	TDEADBS	Carte relais pour dispositif externe de paiement sur sèche-linge

DONNÉES TECHNIQUES

CARACTÉRISTIQUES TECHNIQUES	
Tambour	inox

CARACTÉRISTIQUES TECHNIQUES	
Typologie de produit	PAB2 - Prêt à brancher
Ventilation	Axiale
Mode	Pompe à chaleur
Sonde d'humidité résiduelle	oui
Rotation alternée du tambour	Oui
Angle d'ouverture du hublot (en °)	180
Nbre de cycles préconisés	4/jour
Volume tambour (L.)	145
Version	Collectivité
Bouton d'arrêt d'urgence	non
Programmateur	TFT EasyControl™
Chauffage	électrique
Capacité	8 kg
Niveau sonore (dB(A))	68
Carrosserie	Titanium

PERFORMANCES	
Consommation (kWh)	0,65

ÉQUIPEMENTS	
Consommation (kWh) (kg/h)	0,16-programme 60 min
Garantie	2 ans ou 2000 heures

DIMENSIONS ET POIDS	
Poids net (kg)	61
Dimensions extérieures (LxPxH) (mm)	595x769x850
Chauffage électrique 230V mono (Kw)	0.9

ALIMENTATION	
Tension (V)	230V (mono)
Fréquence (Hz)	50
Ø hublot	340

LOGISTIQUE	
Poids brut (kg)	65
Puissance totale (W)	1000
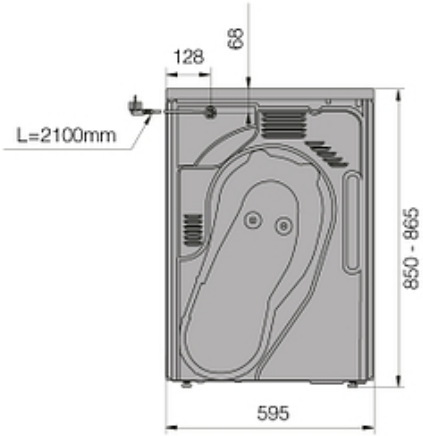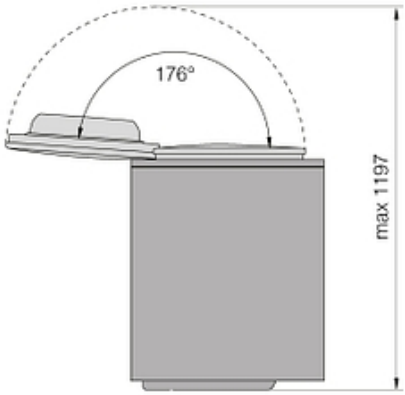
SCHÉMAS TECHNIQUES