DD-14 BRONZE EM
Séchoir BRONZE

CONTROLE ELECTRONIQUE

Commande électronique simple : sélection du temps et de la température par boutons

FONCTIONNALITÉS

Inversion de sens du tambour standard
Tambour inox standard
Variateur de fréquence standard

EFFICIENCE

DOUBLE FLUX D'AIR - axial et radial
Grand filtre à peluches tiroir

POLYVALENCE

Fait-sur-mesure - personnalisation
OPL > SELF - Modèle OPL standard facilement transformable en version libre-service

ERGONOMIE

Filtre à peluches tiroir, maille en acier inoxydable
Grand diamètre de porte
Sens d'ouverture de porte ajustable sur site

MAINTENANCE

Panneau de commande rabattable : accès facile et ergonomique
Menu technique : statistiques, récupération de données pour le SAV, mises à jour logicielles, etc.
Accès facile aux composants

AUTRES

Carrosserie en skinplate gris, aspect inox
NOUVEAU : transmission par motoréducteur sur modèles DD-45 à 80
SOFT DRY - Nouvelles perforations du tambour
COOL DOWN - anti-froissement en fin de cycle
Chauffage électrique, gaz ou vapeur
Homologation CE

OPTIONS

- DG Hublot double vitrage DD-11-28
- NG Séchoir chauffage gaz naturel (propane standard)
- RD Ouverture de porte opposée 11-35
- BMS Nouvel affichage pour programmateur EM
- AF panneau arrière avec filtre air de 11 à 35
- F06 filtre peluches mailles 0,6mm (standard 0,3mm)
- F12 filtre peluches mailles 1,2 mm (standard sur 0,3 mm)
- SSC Carrosserie inox 14, 18
- SSF Panneau frontal inox 11, 14, 18
- BSS Batterie vapeur inox 11-14-18
- RP Puissance électrique réduite (12kW au lieu de 18 kW) pour les modèles électriques de 14 et 18 kg
- WB Emballage bois 14, 18
- 400V 3N 60 Hz DD--11-35
- 230V 3~ 50 Hz DD-11, 14, 18 E
- 230V 3~ 60 Hz DD-11,14, 18 E
- 230V 3~ 60 Hz DD-11,35 G/S
- 440/480V 3~ 60 Hz DD-11,18
- Options paiement pour libre-service

CAPACITE ET TAMBOUR	UNIT.	DD-14 BRONZE EM
Capacité 1/18	Kg	15
	lb	33,1
Capacité 1/20	Kg	13,5
	lb	29,8
Ø Tambour	mm	750
	inch	29,53
Longueur tambour	mm	610
	inch	24,02
Volume tambour	l	270
	cu ft	9,53
Ø Porte	mm	574
	inch	22,60
Hauteur centre porte	mm	976
	inch	38,43
Hauteur du sol au bas de porte	mm	618
	inch	24,33
CHAUFFAGE ÉLECTRIQUE		
Capacité d'évaporation	L/h	13,5
	US gallon/h	3,6
Production horaire	Kg/h	26,9
	lb/h	59,3
Puissance de chauffage installée	kW	18
Puissance électrique installée	kW	18,67
Moteur tambour	kW	0,37
CHAUFFAGE AU GAZ		
Capacité d'évaporation (mod. gaz)	L/h	15,4
	US gallon/h	4,068
Production horaire (mod. gaz)	Kg/h	30,3
	lb/h	66,7
Puissance de chauffage installée gaz	kcal/h	17638
	Btu/h	70000
Puissance de chauffage installée gaz	kW	20,51
Puissance électrique installée	kW	0,67
Consommation instantanée gaz propane (G31)	Kg/h	1,76
	lb/h	3,88
Consommation instantanée gaz naturel (G20)	m^3/h	2,17
	cfm	1,28
Ø Entrée gaz	BSPP ISO 228-1	1/2"
CHAUFFAGE VAPEUR		
Puissance de chauffage installée (vapeur)	kW	30
	Btu/h	102364
Puissance électrique installée	kW	0,67
Consommation de vapeur (8 barG) - Standard	kg/h	53
Consommation de vapeur (116 psiG)	lb/h	63,8
Pression vapeur	barG	6 - 9
	psiG	87 - 130,5
Entrée et sortie de vapeur standard	BSPT- ISO7.1	3/4"
Entrée et sortie condensats standard	NPT ANSI B1.20.1 Tapered	3/4"
Consommation vapeur (5 barG) - Basse pression	kg/h	57
Consommation vapeur (72,5 psiG) - Basse pression	lb/h	68,7
Pression vapeur (basse pression)	barG	3 - 6
	psiG	43,5 - 89
Entrée - Sortie vapeur - Basse pression	BSPT- ISO7.1	1"
CHAUFFAGE À L'HUILE THERMIQUE		
Puissance de chauffage installée	kW	-
Puissance électrique installée	kW	-
Consommation de fluide (T max 175ºC)	m3/h	-

Raccordement de l'huile thermique	BSP	-	
VENTILATION			
Moteur ventilateur	kW	0,25	
Débit d'air nominal	m³/h	850	
	cfm	500,29	
Ø Sortie buées	mm	200	
Ø Sortie buées	inch	7,87	
ÉMISSION DE CHALEUR			
Émission totale de chaleur max.	kW	1,8	
	Btu/h	6145,5	
Émission maximale de chaleur frontale	kW	1,26	
	Btu/h	4301,8	
CONNEXIONS		E	G / S
Tension 230V - I + N + T	Nº x mm² / A	-	3 x 1,5 / 16A
Tension 230V - III + T	Nº x mm² / A	4 x 16 / 63A	3 x 1,5 / 16A
Tension 400V - III + N + T	Nº x mm² / A	5 x 10 / 32A	3 x 1,5 / 16A
DIMENSIONS NETTES / D. AVEC EMBALLAGE			
Largeur nette / brute	mm	785 / 865	
	inch	30,91 / 34,06	
Profondeur nette / brute	mm	989 / 1.074	
	inch	38,94 / 42,28	
Hauteur nette/brute (* chauffage démonté)	mm	1.694 / 1.840	
	inch	66,69 / 72,44	
Poids net / brut	Kg	180 / 190	
	lb	396,83 / 418,88	
AUTRES			
Niveau sonore	dB	64	

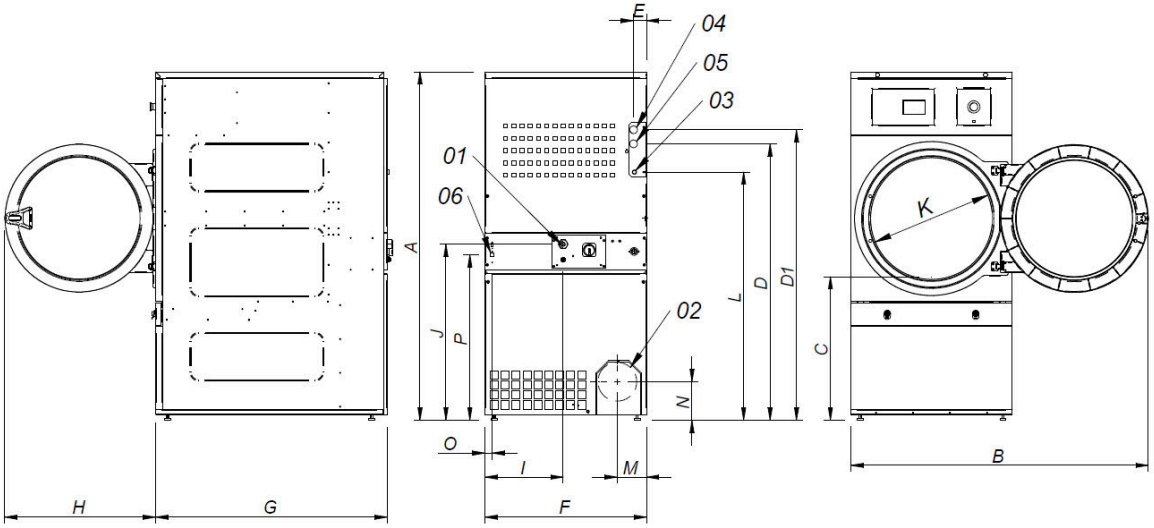

01 CONNEXION ELECTRIQUE
02 SORTIE BUEES Ø200
03 CONNEXION GAZ 1/2"
04 CONNEXION VAPEUR 3/4"
05 SORTIE CONDENSATS 3/4"
06 CONNEXION ETHERNET (uniquement disponible pour les modèles CONTROL ET2)

	A	B	C	D	D1	E	E1	F	G	H	I	J	K	L	M	N	O	P
DD-11	1694*	1447	689	1354	1422	68	68	785	855	735	380	870	575	1226	133	180	35	805
DD-14	1694*	1447	689	1354	1422	68	68	785	989	735	380	870	575	1226	133	180	35	805

* Mesure avec pieds montés (30mm)